NCT-RC C model レース用カーボンモデル 発注書

NACTUS

日進医療器㈱　本社業務　FAX：0568-23-2787　　年　　月　　日

Ver.1 2025年8月

発注 ご担当者	ご利用者氏名
	備考
納品先	

※税抜き価格

●標準仕様	フレームのみ　/　ニールポジション　/　前輪ブレーキ　/　シート色NM-8	980,000円
仮合わせ	☐ なし	0円
	☐ あり	15,000円
フレーム全長	※右図のX寸法　☐ S:175cm　☐ M:180cm　☐ L:185cm	0円
膝受け	☐ ベルト式　☐ アルミ板	0円
前輪	☐ なし　※使用予定ホイールサイズ（　　インチ）	0円
	☐ 20インチアルミリム	OPEN
	☐ 20インチカーボンディープリム（CORIMA）	OPEN
後輪	☐ なし　※使用予定ホイールサイズ（　　インチ）	0円
	☐ 27インチアルミリム	OPEN
	☐ 27インチカーボン4本スポーク（CORIMA）	OPEN
	☐ 27インチカーボンディスクホイール（CORIMA）	OPEN
タイヤ	☐ なし　※使用予定タイヤ種類（直径:　　mm /名称:　　）	0円
	☐ Panaracer	OPEN
キャンバ	☐11°　☐ 12°　☐ 13°　☐14°	0円
ブレーキ	☐ 右取り付け　☐ 左取り付け	0円
ハンドリム	☐ なし	0円
	☐ あり　パイプ径：☐ 10φ　☐12φ　☐14φ リム径：☐ 370mm　☐ 380mm　☐ 390mm　☐ 400mm	OPEN
ハンドリム加工	タイヤ貼り付け　☐ なし　☐ あり	OPEN
トラックレバー（アルマイト銀）	強さ　☐ 中　☐ 強　☐ 強α	0円
	位置　☐ 内　☐ 中　☐ 外	
クッション	☐ 幅（　　）cm×奥行（　　）cm×厚み（　　）cm	OPEN
オプション	☐ スピードメーター	OPEN
	☐ スポークカバー　※アルミリム選択時のみ	18,000円
フレーム/フォークカラー	☐ アルマイト銀	26,600円
	☐ 塗装　シャンパンゴールド	19,900円
	☐ 塗装　ポリッシュシルバー	37,500円
※フォークカラーの別色をご希望の場合は、下記その他欄へ記載してください。	☐ 塗装　マットカラー　（　　）	17,000円
	☐ 塗装　シャイニーカラー・メタリックカラー（　　） ※シャンパンゴールド　ポリッシュシルバー除く	15,500円
	☐ 塗装　キャンディカラー（キャンディーグリーン・キャンディーパープル）	21,900円
	（キャンディーレッド・キャンディーブルー・キャンディーオレンジ）	15,800円
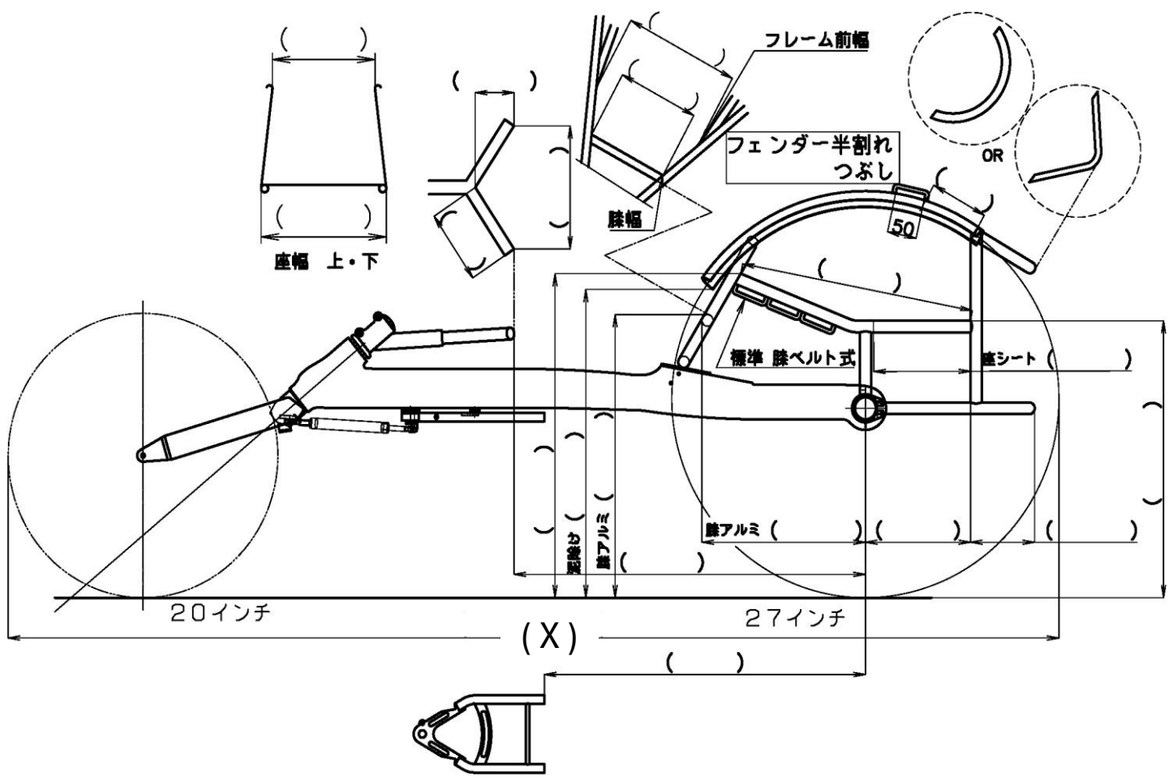
その他　記載事項